ATLAS 1404 K

Dienstgewicht: 14,7 t - 16,9 t

NEU

AWE4 SYSTEM

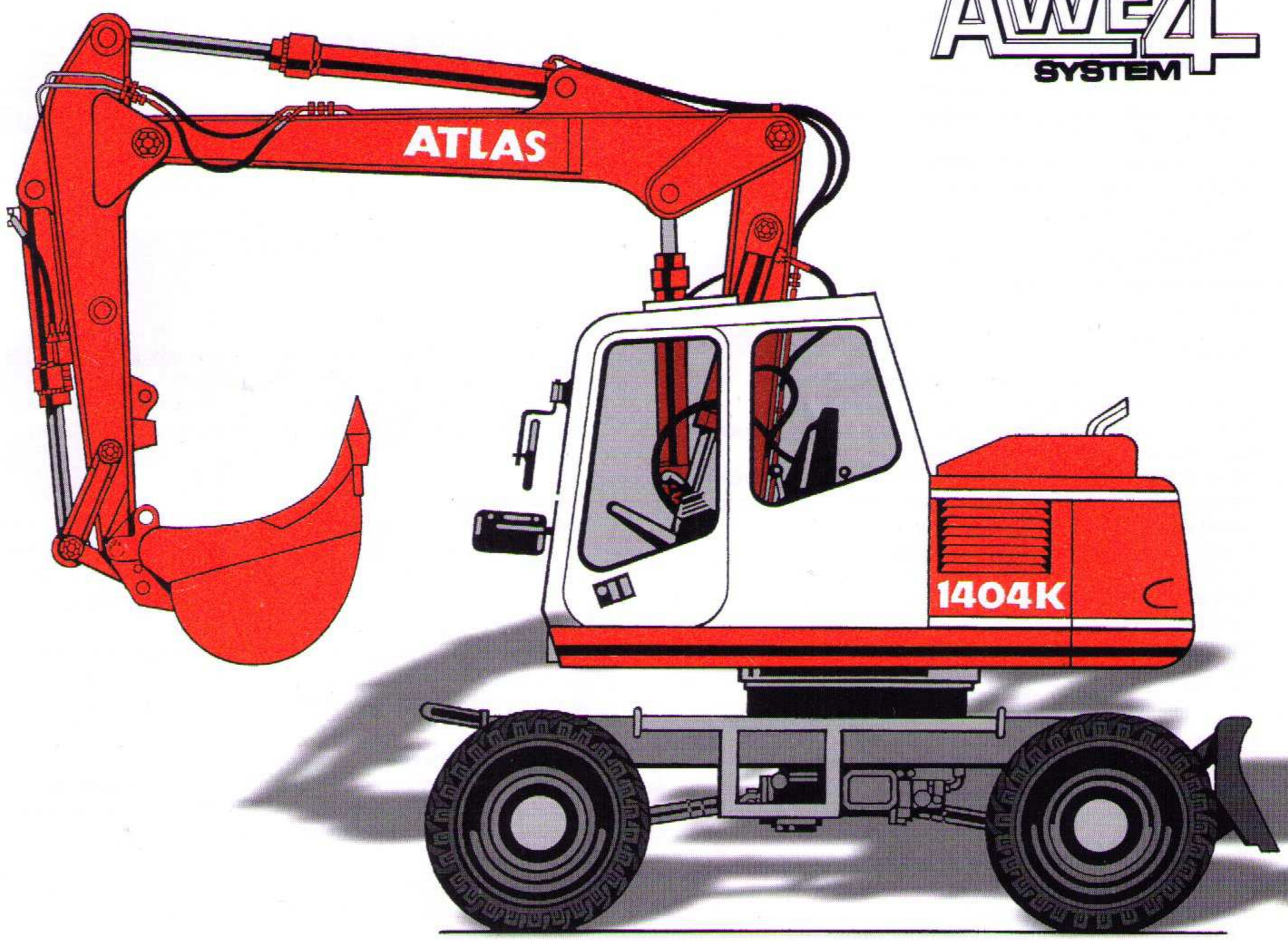

Kurzheckbagger: Schwenkradius 1575/1750/2000 mm
Unterwagenbreite: 2500 oder 2750 mm

KRAFT UND SPITZENTECHNIK
DER ATLAS 1404 K

ATLAS

ATLAS 1404 K KURZHECKBAGGER

Motor
Deutz- Dieselmotor mit Flüssigkeitskühlung, Typ BF 4M 1012 EC, mit wirtschaftlicher Direkteinspritzung, Abgasturbolader
Leistung nach ISO 1585, 74 kW (101 PS) bei n = 2100 min^{-1}
Nutzleistung blockiert 70 kW (95 PS) bei n = 2100 min^{-1}
Hubraum: 3192 cm^3
Inhalt des Kraftstofftanks: 190 l
Trockenluftfilter mit Zyklon-Vorabscheider und Sicherheitselement, Zwangsführung der Kühlluft zur Vermeidung von Wärmekurzschlüssen, robuste Motorhaube mit Dämmstoff ausgekleidet.

Hydraulikanlage
Grenzlastgeregeltes AWE 4-System mit einer Regelpumpe und kraftstoffsparender Bedarfsstromsteuerung mit integrierter Druckabschneidung, minimalste, gegen Null gehende Fördermenge, wenn entweder keine Bewegung geschaltet ist oder wenn der max. Arbeitsdruck überschritten wird.
Ungenutztes Hydrauliköl wird nicht gefördert.
Manuell stufenlos regelbare Drezahl des Dieselmotors von 1000 - 2300min^{-1}.
Proportionale Geschwindigkeitsanpassung der Arbeitsbewegungen.
Spreizungen des Feinsteuerbereichs am Vorsteuerhebel stufenlos über Potentiometer möglich, für Arbeiten, die höchste Präzision erfordern.
Pumpenfördermenge: 240 l/min.
Betriebsdruck max. 340 bar
Auf Wunsch Befüllung mit umweltschonender Hydraulikflüssigkeit.

Vorteile:
Kühleres Hydrauliköl, geringerer Kraftstoffbedarf, stets gleichbleibende, feinfühlige, proportionale und lastunabhängige Ansteuerung aller Arbeitsbewegungen durch die Servosteuerung auch unter wechselndem Lastmoment.
Serienmäßig großer Hydraulikölkühler im separatem Kühlkreislauf.
Hydraulische Zusatzgeräte können ohne thermische Probleme betrieben werden - auch in den Tropen.
Primär- und Sekundärabsicherung der Hydraulikanlage gegen Überlast.
Zentrale Anordnung der Meßanschlüsse zur Drucküberprüfung der Arbeitshydraulik.
Nachsaugeventile für Senken und Knicken sowie Drosselung im Hebe- und Knickkreislauf.
Lasthalte- und Feinsenkventile im Hebekreislauf.

Pumpenfördermenge max. 220 l/min.
Betriebsdruck max. 340 bar
Mit Druckluft vorgespannter Hydrauliktank. Inlalt 200 l
Auf Wunsch auch Befüllung mit umweltschonender ATLAS-Hydraulikflüssigkeit.

Drehwerk
Die Kraftübertragung erfolgt durch Axialölkolbenmotor mit Planetenübersetzungsgetriebe und Antriebsritzel auf den innenverzahnten Kugeldrehkranz.
Die Funktion Schwenken ist durch ein eigenes Druckwaagenventil in Priorität geschaltet, somit kann die gesamte hydraulische Leistung angefordert und zum Schwenken genutzt werden.
Das Abbremsen des Oberwagens geschieht hydraulisch, eine im Ölbad laufende wartungsfreie Mehrscheibenbremse dient als Feststellbremse. Dioe Betätigung erfolgt über ein arretierbares Fußpedal, wobei ein Anschwenken bei arretiertem Fußpedal unter der Voraussetzung, daß der Anschwenkdruck von 120 bar überschritten wird, möglich ist. Ein einfaches Schwenken in Schräglagen gegen den Berg ist möglich.
Oberwagendrehzahl stufenlos 0-9 min^{-1}.

Elektrische Anlage
28-Volt-Drehstrom-Lichtmaschine, 2 Kaltstart-Hochleistungsbatterien, 2 x 105 AH, komplette elektrische Ausrüstung gemäß StVZO.

ATLAS Kabine 935
Elastisch gelagerte, abnehmbare Komfortkabine, 1770 oder 2130 mm Gesamtlänge, 935 mm Breite,
große grüngetönte Panoramascheiben, transparente Regenhaube. Zwei große Scheibenwischer vorn, Scheibenwaschanlage, Frontscheibe läßt sich unter das Kabinendach schieben und hochstellbares Dachfenster. Blendfreier Innenraum vollständig verkleidet. Mehrfach verstellbarer Fahrersitz mit integrierten Steuerhebeln, Sitz unabhängig von der Steuerkonsole einstellbar, Lenksäule in Höhe und Neigung stufenlos verstellbar. Armarturen vor der rechten Armkonsole, akustische und optische Warnsignale. Betriebssichere Heizung durch Ausnutzung der Motorkühlwasserwärme, Defrosterdüsen, große Ablage hinter dem Fahrersitz, Zigarrenanzünder, Aschenbecher, Innenbeleuchtung.

Schallpegel nach EG-Richtlinie
Ausgerüstet mit Deutz-Dieselmotor BF 4M 1012 EC

Außenpegel	L_{WA} = 99 dB(A)
Innenpegel	L_{PA} = 75 dB(A)

Damit liegt der Schallpegel des ATLAS 1404 K erheblich unter den EG-Grenzwerten.
Dynamische Schallpegelmessung nach 95/27/EG

Fahrantrieb
30-t-Spezial-Baggerachsen mit Planatengetriebe in allen vier Radnaben. Lenkachse mit automatischer Pendelachsblockierung. Fahren über Fußplattenventil, Fahrtrichtungsvorwahl über Hebel an der Lenksäule.
Allrad-Fahrantrieb hydraulisch über Regelfahrmotor. Serienmäßig mit Kriechgangschaltung für den Lasttransport als auch für Planierarbeiten und doppelt wirkendes Fahrbremsventil. Alle Fahrstufen einschließlich Kriechgang können in der Kabine geschaltet werden.

Geschwindigkeit

Geländegang - Kriechgangschaltung	0 - 1 km/h
Geländegang - stufenlos	0 - 5 km/h
Straßengang - stufenlos	0 - 20 km/h

Bremsen
Hydraulisch betätigte, außenliegende, gekapselte Mehrscheibenbremse, auf alle wirkend, entsprechend der StVZO. Außerdem hydraulisch beaufschlagte Federspeicherbremse als Feststellbremse.

Lenkung und Bereifung
Hydr. Servolenkung, proportional wirkend, mit Notlenkeigenschaften, Lenkzylinder geschützt an der Innenseite der Lenkachse angeordnet. Bereifung 8-fach 10.00-20 Neureifen mit Zwischenringen.

Dienstgewicht
Komplett mit hydr. Verstellausleger und Tieflöffeleinrichtung sowie mit Abstütz-Planierschild

mit 1575 mm Schwenkradius	15,4 t
mit 1750 mm Schwenkradius	15,9 t
mit 2000 mm Schwenkradius	16,1 t

Ausrüstungen
Serienausstattung:
- Hydraulischer Anbausatz für Greifer- und Greiferdrehbetrieb
- Abgedichtete Drehpunkte im Grundarm, Ausleger und Knickarm mit 50 Stunden-Schmierintervallen.
- Batteriehauptschalter in der Minusleitung
- Greiferbügel für das Einhängen des Greifers bei Straßenfahrten
- Abstütz- und Planierschild in Parallelführung, stufenlos im Einsatz verstellbar, mit auswechselbarer Schneidkante.

Wahlweise Monoblock-, Verstell- oder hydraulischer Verstellausleger.
Wahlweise Breite Achsen, Außenbrelte 2750 mm.

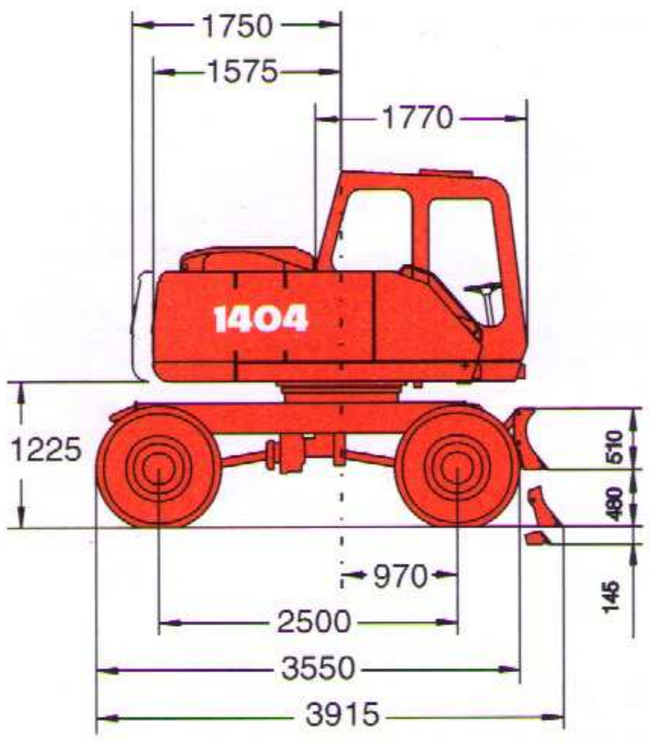

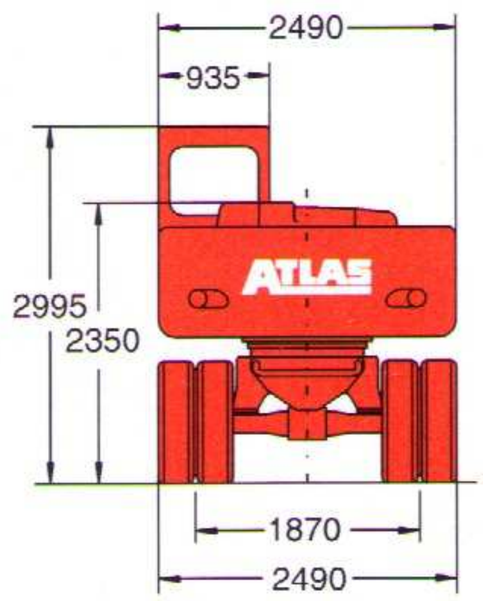

Grundgerät A 41.2, B 41.20

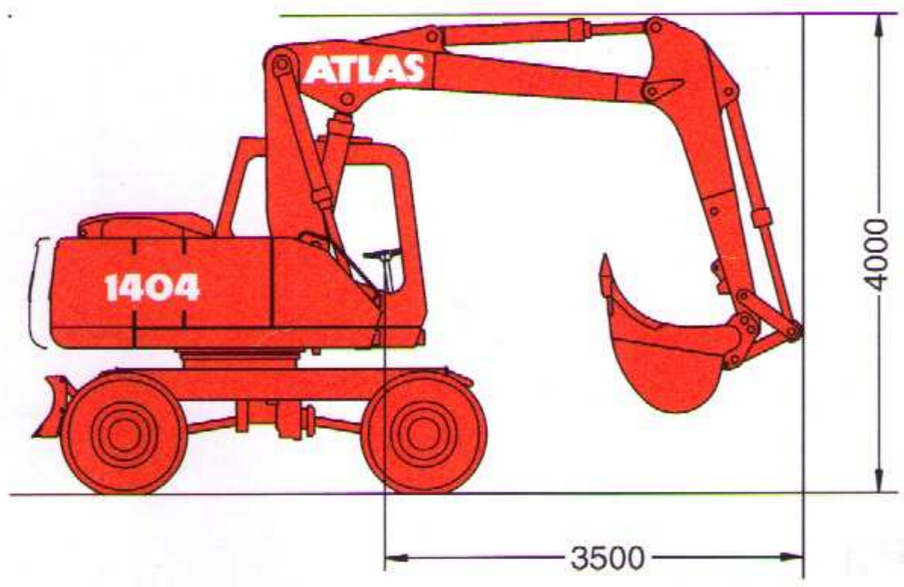

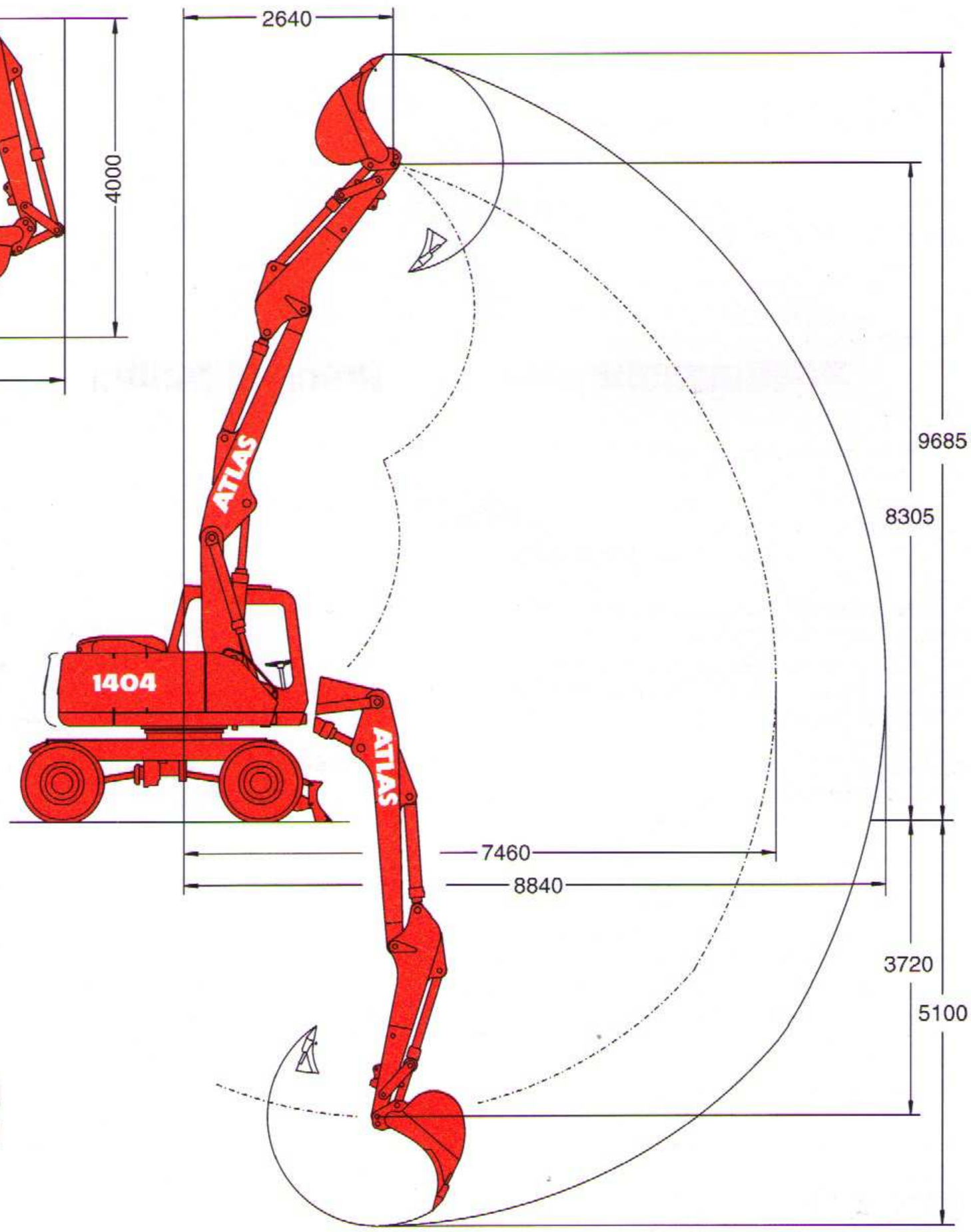

Ausrüstung

Grundgerät	A 41.2
Grundarm	C 53.41
Ausleger	C 53.46
Knickarm	D 53.2
Löffelkippzylinder	F 53.1
Felslöffel	F 415

Losbrechkraft:	max. 130 kN
Reißkraft:	max. 82 kN

ATLAS 1404 K KURZHECKBAGGER

TRAGLASTEN

Grundgerät A 41.2

Schwenkradius: 1575 mm

Armausrüstung: C 53.41
C 53.46
D 53.2

Gewicht von
Löffel und
Löffelkippzylinder: ca. 595 kg

Hakenhöhe m		3,0 m		4,0 m		4,5 m		5,0 m		6,0 m		7,0 m	
		längs	quer	längs	quer	längs	quer	längs	quer	längs	quer	längs	quer
3	a	7,4	6,4	6,2	4,2	5,5	3,6	4,9	3,1	4,1	2,4	3,5	1,7
	v	7,4	5,4	6,2	3,6	5,5	3,1	4,7	2,7	3,6	2,0	2,8	1,4
2	a	8,0	6,3	6,8	4,2	5,8	3,6	5,2	3,1	4,2	2,3	3,4	1,7
	v	8,0	5,3	6,4	3,5	5,4	3,0	4,7	2,7	3,6	1,9	2,8	1,4
1	a	8,8	6,3	6,8	4,2	6,0	3,5	5,3	3,0	4,2	2,2	3,4	1,6
	v	8,8	5,2	6,4	3,5	5,4	2,9	4,6	2,5	3,6	1,8	2,7	1,3
0	a	9,8	5,9	6,9	3,9	6,0	3,3	5,3	2,9	4,3	2,1	3,3	1,6
	v	9,8	4,8	6,5	3,3	5,4	2,8	4,7	2,4	3,5	1,7	2,7	1,3
- 1	a	10,0	5,7	7,0	3,8	6,1	3,2	5,4	2,7	4,2	2,0		
	v	10,0	4,6	6,6	3,1	5,5	2,7	4,6	2,3	3,4	1,6		
- 2	a	10,3	5,6	7,2	3,7	6,2	3,1	5,4	2,6	3,5	2,0		
	v	10,3	4,5	6,5	3,0	5,3	2,5	4,5	2,1	3,3	1,6		
- 3	a	9,8	5,6	6,3	3,6	5,0	3,0	3,7	2,6				
	v	9,8	4,5	6,3	2,9	5,0	2,5	3,7	2,1				

Grundgerät A 41.2

Schwenkradius: 1750 mm

Armausrüstung: C 53.41
C 53.46
D 53.3

Gewicht von
Löffel und
Löffelkippzylinder: ca. 595 kg

Hakenhöhe m		3,0 m		4,0 m		5,0 m		6,0 m		7,0 m		7,5 m	
		längs	quer	längs	quer	längs	quer	längs	quer	längs	quer	längs	quer
3	a	7,4	7,0	5,8	4,6	4,6	3,4	3,9	2,6	3,4	2,0	3,2	1,7
	v	7,4	6,0	5,8	4,0	4,6	3,0	3,9	2,3	3,1	1,7	2,7	1,4
2	a	8,0	6,7	6,4	4,5	4,9	3,3	4,1	2,6	3,5	1,9	3,2	1,7
	v	8,0	5,8	6,4	3,9	4,9	2,9	3,8	2,3	3,1	1,6	2,7	1,4
1	a	8,4	6,7	6,7	4,4	5,1	3,3	4,2	2,5	3,5	1,9	3,2	1,6
	v	8,4	5,7	6,7	3,9	4,9	2,9	3,8	2,2	3,0	1,6	2,7	1,4
0	a	9,3	6,7	6,7	4,4	5,1	3,2	4,2	2,4	3,5	1,8	3,1	1,6
	v	9,3	5,5	6,7	3,7	4,9	2,7	3,8	2,0	2,9	1,5	2,6	1,3
- 1	a	9,7	6,4	6,8	4,2	5,2	3,1	4,2	2,3	3,4	1,7		
	v	9,7	5,2	6,8	3,5	5,0	2,6	3,7	1,9	2,9	1,4		
- 2	a	9,9	6,2	6,9	4,1	5,4	2,9	4,1	2,2				
	v	9,9	5,1	6,9	3,4	4,9	2,4	3,6	1,8				
- 3	a	10,3	6,3	7,0	4,0	4,8	2,8						
	v	10,3	5,1	7,0	3,3	4,8	2,3						

a = Traglasten abgestützt v = Traglasten, verfahrbar
Zulässige Traglastwerte in Tonnen entsprechend ISO 10567 an der Armspitze

Die angegebenen max. Nutzlastwerte in Tonnen beinhalten eine Standsicherheit von 33 % oder sind gerechnet bei 87 % der hydraulischen Hebekraft, gemäß ISO 10567. Diese Werte sind gültig an der Knickarmspitze bei optimaler Stellung des entsprechenden Armsystems. Gemäß EN 474-5 müssen Bagger im Hebezeugeinsatz mit Rohrbruchsicherung und Überlastwarneinrichtung ausgerüstet sein.

ATLAS WEYHAUSEN
ATLAS WEYHAUSEN GMBH · MASCHINENFABRIK
Postfach 1844 · D-27747 Delmenhorst
Stedinger Straße 324 · D-27751 Delmenhorst
Telefon (04221) 491-0 · Telefax (04221) 491-213

Konstruktionsänderungen vorbehalten
Angaben unverbindlich
Geräte sind konform mit neuen
europäischen Sicherheits-Richtlinien

Prosp. 1004 d 11.99 FNK-DRUCK